# 33615 LOGI 02-1000-142 cm

Jednopólový spínač

5905339336156

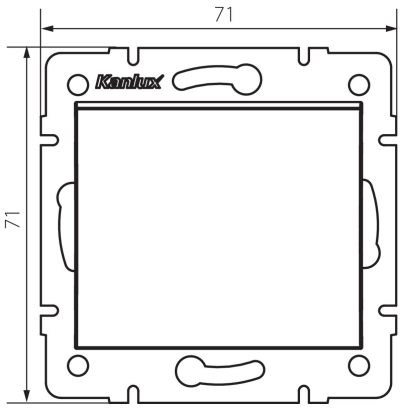


Jednopólový spínač slúži k ovládani obvodu jednej žiarovky alebo skupiny žiaroviek z jedného miesta.

## VŠEOBECNÉ ÚDAJE:

**Farba**: čierna matná
**Miesto montáže**: na zabudovanie do steny
**Šírka [mm]**: 71
**Výška [mm]**: 71
**Priemer montážnej krabice**: 60
**Montážna hĺbka**: 25

## TECHNICKÉ PARAMETRE:

**Menovité napätie [V]**: 250 AC
**Materiál kontaktov**: CuZn70
**Typ svorky**: skrutková svorka
**Plast**: ABS
**Počet pák**: 1
**Menovitý prúd [AX]**: 10
**Stupeň IP**: 20

## LOGISTICKÉ ÚDAJE:

**Spôsob balenia**: 10
**Počet kusov v druhom balení**: 10
**Počet kusov v hromadnom balení**: 120
**Čistá kusová hmotnosť [g]**: 70
**Gramáž [g]**: 82.5
**Dĺžka kusového balenia [cm]**: 10
**Šírka kusového balenia [cm]**: 4
**Výška kusového balenia [cm]**: 14
**Hmotnosť kartónu [kg]**: 9.9
**Šírka kartónu [cm]**: 25.5
**Výška kartónu [cm]**: 32
**Dĺžka kartónu [cm]**: 44
**Objem kartónu [m³]**: 0.035904

# **33615** LOGI 02-1000-142 cm

Jednopólový spínač