33529 KATRO V2LED 24W-WW-W

Світильник типу downlight (направленого світла)

5905339335296

IP 44/20

EASY installation

Kanlux KATRO V2LED — це нова версія світильників KATRO N, популярних квадратних світильників типу downlight для застосування у внутрішніх приміщеннях. Вони поєднують у собі привабливий зовнішній вигляд та забезпечують високу якість освітлення завдяки застосуванню світлодіодної технології. Високий ступінь захисту IP44 запобігає проникненню води та пилу всередину.

ЗАГАЛЬНІ ДАНІ:

Колір: білий
Місце монтажу: для вбудовування в стелю
Місце використання: всередині
Мінімальна відстань від освітленого об`єкта: 0,5m
Мождивість співпраці з притемнювачем: ні
Продукт не пристосований для накривання термоізоляційним матеріалом: так
Довжина (мм): 300
Ширина (мм): 300
Висота (мм): 20
Зінтегроване люмінісцентне джерело світла: так

ТЕХНІЧНІ ХАРАКТЕРИСТИКИ:

Номінальна напруга (В): 220-240 AC
Номінальна частота (Гц): 50
Потужність максимальна (Вт): 24
Клас захисту від ураження електричним струмом: II
Матеріал плафону: пластмаса
Тип діода: LED SMD
Світловий потік (лм): 1560
Корисний світловий потік джерела світла Φuse [лм]: 2700
Корисний світловий потік джерела світла Φuse [лм]: у кулі (360°)
Колір лампи: теплий білий
Корельована колірна температура [K]: 3000
Послідовність кольору в еліпсах МакАдама: ≤6
Індекс кольоропередачі: 80
Тривалість роботи (год): 15000
Кількість циклів ввімкнути/вимкнути: ≥20000
Кут освітлення (°): 110
Світлова ефективність лампи (лм/Вт): 65
Діапазон температури оточення, впливу якої може піддаватися продукт (°C): 5÷25
Матеріал корпусу: сплав алюмінію
Тип з´єднання: Вільні кінці проводів

Ми залишаємо за собою право на внесення технічних змін. Дані, що містяться в цьому матеріалі, не мають юридично обов'язкової сили.
Фотометрія: результати, отримані при тестуванні конкретного екземпляра.

UK

33529 KATRO V2LED 24W-WW-W

Світильник типу downlight (направленого світла)

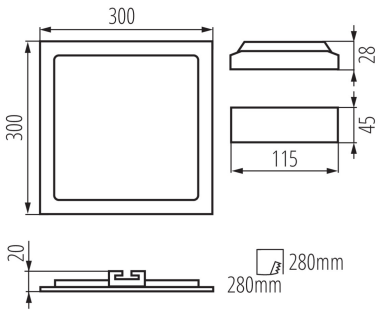

Довжина проводу (м): 0.05
Перетин кабелю [мм²]: 0.75
Тривалість нагріву лампи (с): ≤1
Тривалість запалювання лампи (с): ≤0,5
Ступінь IP: 44/20

ДАНІ ЛОГІСТИКИ:

Як упаковано: 10
Кількість штук в проміжній упаковці: 1
Кількість штук у груповій упаковці: 10
Вага нетто одиниці [г]: 760
Граматура [г]: 964
Довжина споживчої упаковки [см]: 30
Ширина споживчої упаковки [см]: 3
Висота споживчої упаковки [см]: 34
Вага коробки [кг]: 9.64
Ширина коробки [см]: 33
Висота коробки [см]: 37
Довжина коробки [см]: 33
Обсяг коробки [м³]: 0.040293

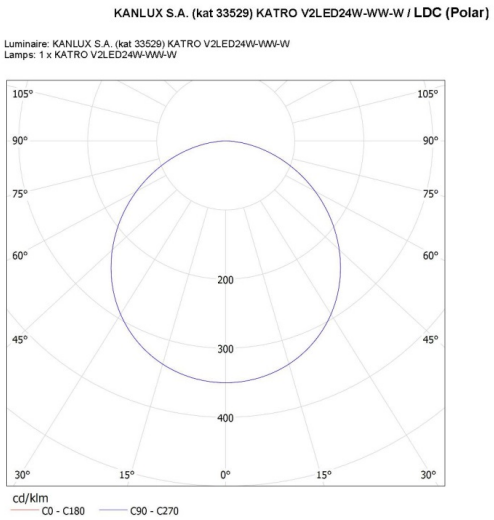

Ми залишаємо за собою право на внесення технічних змін. Дані, що містяться в цьому матеріалі, не мають юридично обов'язкової сили.
Фотометрія: результати, отримані при тестуванні конкретного екземпляра.

UK