

EAN: 5905339263285

Комплект LED
KANLUX **26328 COB SET 3m DIM WW**



ПАРАМЕТРИ НА ПРОДУКТА

Номинално напрежение [V]	**220-240 AC**
Номинална честота [Hz]	**50**
Номинална мощност [W]	**3m=18**

Date of issue: 25.11.2026, 13:35

Запазва се правото за въвеждане на технически промени. Данните, съдържащи се в този материал, не са правно обвързващи.

Фотометрия: резултати, получени по време на изпитване на дадения екземпляр.

Kanlux S.A. ul. Objazdowa 1-3, 41-922 Radzionków, Poland kanlux@kanlux.com

BG

ПАРАМЕТРИ НА ПРОДУКТА

Светлинен поток [lm]	**3m=1620**
Корелираната цветна температура [K]	**3000**
Устойчивост на цвета в елипсите на Макадам	**≤5**
Цвят на светлината	**топлобял**
Вид диод	**LED COB**
Индекс на цветопредаване	**90**
Номинален срок на експлоатация [h]	**30000**
Брой цикли вкл. / изкл.	**≥30000**
Място на приложение	**на закрито**
Степен на защита IP	**00**
Вграден контрол на яркостта	**да**
Входно напрежение - PRI [V]	**220-240 AC**
Изходно напрежение - SEC [V]	**12 DC**
Възможност за срязване на LED лентите на сегменти [см]	**2,5**
Категория на продукта съгласно Регламент 2019/2020/ ЕС	**Източник на светлина (LS)**
Съдържание на живак	**не**
Съдържание на живак в лампата [mg]	**0**

РОЗМІРИ ТА МОНТАЖ

Дължина [mm]	**3000**
Вид присъединение	**кабел завършен с щепсел**

МАТЕРІАЛИ ТА КОНСТРУКЦІЯ

Категория на защита от токов удар	**II/III**
Минимално разстояние от осветявания обект	**0,1m**

ПАРАМЕТРИ ДЖЕРЕЛА СВІТЛА

Мощност на източника на светлина в режим "включен" Pon [W]	**0,5m = 4**
Консумация на енергия при включен източник на светлина (kWh/1000h)	**4**
Клас на енергийна ефективност	**G**
Полезния светлинен поток на светлинния източник Φuse [LM]	**0,5m = 368**
Полезния светлинен поток на светлинния източник Φuse [LM]	**в сфера**
Консумация в режим на готовност (Psb)	**0,5W**

ПАРАМЕТРИ ДЖЕРЕЛА СВІТЛА

Височина на източника на светлина [mm]	**500**
Широчина на източника на светлина [mm]	**8**
Дълбочина на източника на светлина [mm]	**2**
Координати на цветността (x)	**0,44**
Координати на цветността (y)	**0,403**
Заявена еквивалентна мощност [W]	**0,5m = 33**
R9 стойност на индекса на цветопредаване	**40**
Коефициент на дълготрайност	**0,9**
Експлоатационен фактор	**0,96**
Светлинен източник с възможност за настройване на цвета	**не**
Светлинен източник с голяма яркост	**не**
Заслонка против заслепяване	**не**
Регулиране на светлинния поток	**само с определени регулатори**

ФОТОМЕТРИЧНІ ДАНІ

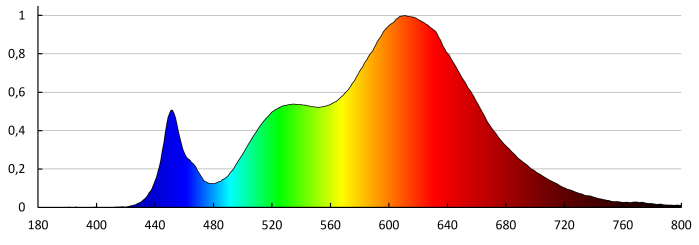

Date of issue: 25.11.2026, 13:35

Запазва се правото за въвеждане на технически промени. Данните, съдържащи се в този материал, не са правно обвързващи.

Фотометрия: резултати, получени по време на изпитване на дадения екземпляр.

Kanlux S.A. ul. Objazdowa 1-3, 41-922 Radzionków, Poland kanlux@kanlux.com

BG

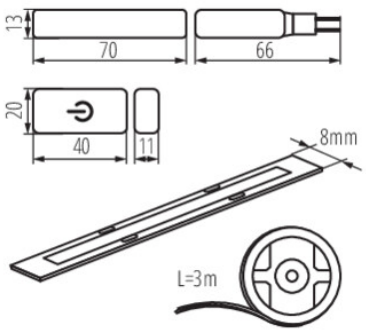

ЛОГІСТИКА	
Мерна единица	**комплект**
Как е опаковано	**10**
Количество бройки в междинна опаковка	**1**
Количество бройки в сборна опаковка	**10**
Единично нето тегло [g]	**162**
Грамаж [g]	**260**
Бруто тегло на един брой [g]	**222**
Дължина на единична опаковка [cm]	**18.5**
Ширина на единична опаковка [cm]	**7**
Височина на единична опаковка [cm]	**22**
Тегло на кашон [kg]	**2.6**

ЛОГІСТИКА	
Ширина на кашон [cm]	**35**
Височина на кашон [cm]	**21**
Дължина на кашон [cm]	**35**
Вместимост на кашон [m^3]	**0.025725**

ДОПЪЛНИТЕЛНА ИНФОРМАЦИЯ

3-годишна Гаранция при спазване на гаранционните условия, достъпни в уебсайта

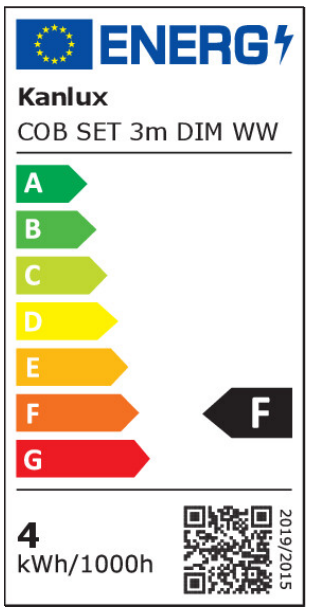

Date of issue: 25.11.2026, 13:35

Запазва се правото за въвеждане на технически промени. Данните, съдържащи се в този материал, не са правно обвързващи.

Фотометрия: резултати, получени по време на изпитване на дадения екземпляр.

Kanlux S.A. ul. Objazdowa 1-3, 41-922 Radzionków, Poland kanlux@kanlux.com

BG