

EAN: 5905339263285

Souprava LED
KANLUX **26328 COB SET 3m DIM WW**





PARAMETRY VÝROBKU	
Jmenovité napětí [V]	**220-240 AC**
Jmenovitá frekvence [Hz]	**50**
Jmenovitý výkon [W]	**3m=18**

Dokument vytvořen: 25.11.2026, 13:35
Změna technický parametrů vyhrazena. Informace uvedené v tomto dokumentu nejsou právně závazné.
Fotometrie: výsledky získané během testování konkrétního exempláře.
Kanlux S.A. ul. Objazdowa 1-3, 41-922 Radzionków, Poland kanlux@kanlux.com

CS

PARAMETRY VÝROBKU

Světelný tok [lm]	**3m=1620**
Náhradní teplota chromatičnosti [K]	**3000**
Stálost barev v násobcích MacAdamovy elipsy	**≤5**
Barva světla	**teplá bílá**
Typ diody	**LED COB**
Index podání barev	**90**
Jmenovitá životnost lampy [h]	**30000**
Počet cyklů zap/vyp	**≥30000**
Místo použití	**uvnitř**
Stupeň krytí IP	**00**
Vestavěné ovládání jasu	**ano**
Vstupní napětí - PRI [V]	**220-240 AC**
Výstupní napětí - SEC [V]	**12 DC**
Možnost dělení LED pásků na segmenty [cm]	**2,5**
Kategorie produktu podle nařízení 2019/2020/EU	**Zdroj světla (LS)**
Obsah rtuti	**ne**
Obsah rtuti v lampě [mg]	**0**

ROZMĚRY A MONTÁŽ

Délka [mm]	**3000**
Typ přípojky	**kabel zakončený vidlicí**

MATERIÁL A KONSTRUKCE

Třída ochrany před úrazem elektrickým proudem	**II/III**
Minimální vzdálenost od osvětlovaného objektu	**0,1m**

PARAMETRY SVĚTELNÉHO ZDROJE

Příkon v zapnutém stavu Pon světleného zdroje [W]	**0,5m = 4**
Spotřeba energie v zapnutém stavu světelného zdroje (kWh/1000h)	**4**
Třída energetické účinnosti	**G**
Užitečný světelný tok světelného zdroje světla Φuse [lm]	**0,5m = 368**
Užitečný světelný tok světelného zdroje světla Φuse [lm]	**v kouli (360°)**
Příkon v pohotovostním režimu (Psb)	**0,5W**
Výška světelného zdroje [mm]	**500**
Šířka světelného zdroje [mm]	**8**
Hloubka světleného zdroje [mm]	**2**
Trichromatické souřadnice (x)	**0,44**

PARAMETRY SVĚTELNÉHO ZDROJE

Trichromatické souřadnice (y)	**0,403**
Údaj o rovnocenném příkonu [W]	**0,5m = 33**
Hodnota indexu podání barev R9	**40**
Činitel funkční spolehlivosti	**0,9**
Činitel stárnutí	**0,96**
Barevně laditelný světelný zdroj	**ne**
Světelný zdroj s vysokým jasem	**ne**
Clona proti oslnění	**ne**
Stmívatelný	**pouze konkrétními stmívači**

FOTOMETRICKÉ ÚDAJE

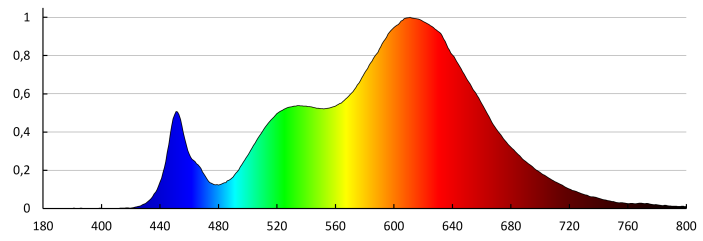

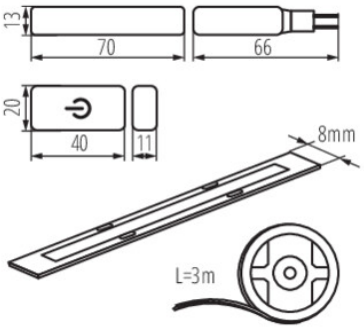

Dokument vytvořen: 25.11.2026, 13:35
Změna technický parametrů vyhrazena. Informace uvedené v tomto dokumentu nejsou právně závazné.
Fotometrie: výsledky získané během testování konkrétního exempláře.
Kanlux S.A. ul. Objazdowa 1-3, 41-922 Radzionków, Poland kanlux@kanlux.com

CS

LOGISTIKA	
Měrná jednotka	**sada**
Způsob balení	**10**
Počet kusů v druhém balení	**1**
Počet kusů v hromadném balení	**10**
Čistá jednotková hmotnost [g]	**162**
Gramáž [g]	**260**
Hmotnost kusu brutto [g]	**222**
Délka jednotkového balení [cm]	**18.5**
Šířka jednotkového balení [cm]	**7**
Výška jednotkového balení [cm]	**22**
Hmotnost kartonu [kg]	**2.6**
Šířka kartonu [cm]	**35**
Výška kartonu [cm]	**21**
Délka kartonu [cm]	**35**
Objem kartonu [m³]	**0.025725**

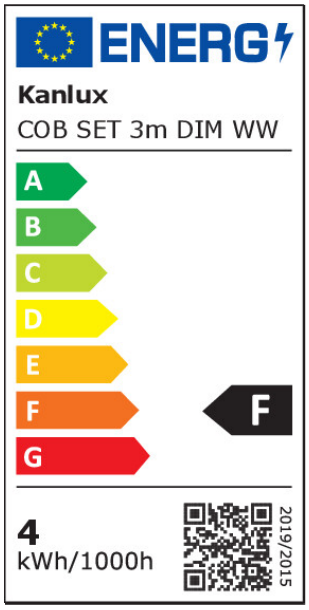

DALŠÍ INFORMACE

3 let záruky shodně s podmínkami záručního prohlášení dostupného na internetové stránce