Kanlux ul. Objazdowa 1-3, 41-922 Radzionków, Poland

29586 AREL LED DL 10W-NW

Svítidlo typu downlight

5905339295866

IP 65/20 | ultra SLIM panel | HIGH quality

Kanlux AREL LED je nová rodina downlightů, které nemají rámeček. Díky vysokému stupni krytí IP65/20 a jedinečnému, jednoduchému a zároveň překvapivému designu se Kanlux AREL LED hodí do každého interiéru. Díky unikátnímu designu má panel tloušťku pouhých 9 mm - nejtenčí panel na trhu.

TYP SVĚTELNÉHO ZDROJE:

Použitý typ světelného zdroje: LED
Nesměrový nebo směrový: NDLS
Síťový nebo nesíťový: NMLS
Propojený světelný zdroj (CLS): ne
Barevně laditelný světelný zdroj: ne
Světelný zdroj s vysokým jasem: ne
Clona proti oslnění: ne
Stmívatelný: ne

PARAMETRY VÝROBKU:

Barva: bílá
Místo montáže: k zabudování do stropu
Místo použití: uvnitř
Minimální vzdálenost od osvětlovaného objektu: 0,5m
Možnost spolupráce se stmívačem: ne
Výrobek není určen k pokrytí termoizolačním materiálem: ano
Délka [mm]: 125
Šířka [mm]: 125
Výška [mm]: 23
Montážní otvor [mm]: 110x110
Integrovaný LED zdroj světla: ano
Jmenovité napětí [V]: 220-240 AC
Jmenovitá frekvence [Hz]: 50
Maximální výkon [W]: 10
Třída ochrany před úrazem elektrickým proudem: II
Materiál difuzoru: PMMA
Typ diody: LED SMD
Modul LED: DL-4014-07P11S-484460-S125-V44 ID33239 92397
Světelný tok [lm]: 1000
Barva světla: bílá
Životnost [h]: 15000
Počet cyklů zap/vyp: ≥30000
Úhel svícení [°]: 120
Rozsah okolních teplot, kterým může být výrobek vystaven [°C]: 5÷25
Materiál korpusu: hliníková slitina
Typ přípojky: svorkovnice

Kanlux ul. Objazdowa 1-3, 41-922 Radzionków, Poland

29586 AREL LED DL 10W-NW

Svítidlo typu downlight

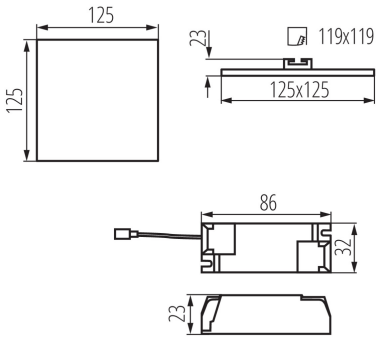

Rozsah průměrů používaných vodičů [mm²]: 0,75-1,5
Doba nahřívání lampy [s]: ≤1
Doba zapálení lampy [s]: ≤0,5
Stupeň krytí IP: 65/20
Další informace: Světelný zdroj LED nelze vyměnit
Další informace: Výměnu řídícího zařízení může provést koncový uživatel

PARAMETRY PRO LED A OLED SVĚTELNÉ ZDROJE:

Spotřeba energie v zapnutém stavu světelného zdroje (kWh/1000h): 8
Třída energetické účinnosti: D
Užitečný světelný tok světelného zdroje světla Φuse [lm]: 1270
Užitečný světelný tok světelného zdroje světla Φuse [lm]: v kouli (360°)
Náhradní teplota chromatičnosti [K]: 4000
Stálost barev v násobcích MacAdamovy elipsy: ≤6
Příkon v zapnutém stavu Pon světleného zdroje [W]: 7.9
Výška světelného zdroje [mm]: 446
Šířka světelného zdroje [mm]: 5
Hloubka světleného zdroje [mm]: 1
Index podání barev: 80
Trichromatické souřadnice (x): 0.38
Trichromatické souřadnice (y): 0.38
Údaj o rovnocenném příkonu [W]: 86
Hodnota indexu podání barev R9: 5
Činitel funkční spolehlivosti: 0,9
Činitel stárnutí: 0,93

LOGISTICKÉ ÚDAJE:

Způsob balení: 100
Počet kusů v druhém balení : 1
Počet kusů v hromadném balení: 100
Čistá jednotková hmotnost [g]: 190
Gramáž [g]: 244.9
Délka jednotkového balení [cm]: 15.5
Šířka jednotkového balení [cm]: 3
Výška jednotkového balení [cm]: 16
Hmotnost kartonu [kg]: 24.49
Šířka kartonu [cm]: 33.5
Výška kartonu [cm]: 34.5
Délka kartonu [cm]: 78
Objem kartonu [m³]: 0.090149

Změna technický parametrů vyhrazena. Informace uvedené v tomto dokumentu nejsou právně závazné.
Fotometrie: výsledky získané během testování konkrétního exempláře.

CS

Kanlux ul. Objazdowa 1-3, 41-922 Radzionków, Poland

29586 AREL LED DL 10W-NW
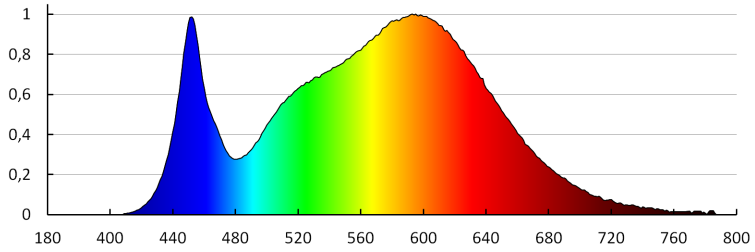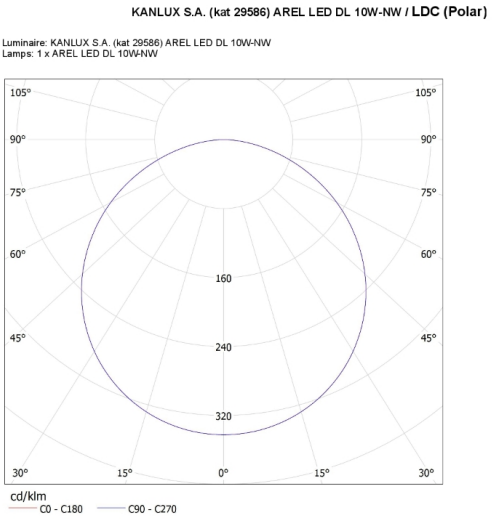
Svítidlo typu downlight