

EAN: 5905339263285

LED-Streifen Set
KANLUX **26328 COB SET 3m DIM WW**

WARRANTY 3 years | Ra90+ true colors | DIMMING function | 3M tape



PRODUKTPARAMETER	
Nennspannung [V]	**220-240 AC**
Nennfrequenz [Hz]	**50**
Nennleistung [W]	**3m=18**

Erstellt am: 25.11.2026, 13:35
Technische Änderungen vorbehalten. Die in diesem Material enthaltenen Daten sind nicht rechtsverbindlich.
Photometrie: Ergebnisse aus der Untersuchung einer bestimmten Probe.
Kanlux S.A. ul. Objazdowa 1-3, 41-922 Radzionków, Poland kanlux@kanlux.com

DE

PRODUKTPARAMETER

Lichtstrom [lm]	**3m=1620**
Ähnliche Farbtemperatur [K]	**3000**
Farbkonsistenz in MacAdam-Ellipsen	**≤5**
Farbtemperatur	**warmweiß**
Dioden Typ	**LED COB**
Farbwiedergabeindex	**90**
Lebensdauer der Lampe[h]	**30000**
Anzahl der Schalt-Zyklen	**≥30000**
Anwendungsbereich	**innerhalb**
IP-Klasse (Schutzart)	**00**
Eingebaute Helligkeitsregelung	**ja**
Eingangsspannung - PRI [V]	**220-240 AC**
Ausgangsspannung - SEC [V]	**12 DC**
Möglichkeit des Schneidens der LED-Streifen in Segmente [cm]	**2,5**
Produktkategorie gemäß 2019/2020/EU	**Leuchtmittel (LS)**
Quecksilbergehalt	**nein**
Quecksilbergehalt der Lampe (mg)	**0**

ABMESSUNGEN UND MONTAGE

Länge [mm]	**3000**
Anschlussart	**Kabel mit Stecker**

MATERIAL UND KONSTRUKTION

Schutzklasse gegen elektrischen Schlag	**II/III**
Min.Installationsabstand zum beleuchteten Objekt	**0,1m**

PARAMETER DER LICHTQUELLE

Leistungsaufnahme des Leuchtmittels im Ein-Zustand Pon [W]	**0,5m = 4**
Energieverbrauch des Leuchtmittels im Ein-Zustand (kWh/1000h)	**4**
Energieeffizienzklasse	**G**
Lichtstrom der Leuchte Φuse [lm]	**0,5m = 368**
Lichtstrom der Leuchte Φuse [lm]	**in Kugel (360°)**
Leistungsaufnahme im Bereitschaftszustand (Psb)	**0,5W**
Höhe des Leuchtmittels (mm)	**500**
Breite des Leuchtmittels (mm)	**8**
Tiefe des Leuchtmittels (mm)	**2**

PARAMETER DER LICHTQUELLE

Farbwertanteile (x)	**0,44**
Farbwertanteile (y)	**0,403**
Angabe, ob äquivalente Leistungsaufnahme [W]	**0,5m = 33**
Wert des R9-Farbwiedergabeindex	**40**
Lebensdauerfaktor	**0,9**
Lichtstromerhalt	**0,96**
Farblich abstimmbare Lichtquelle	**nein**
Lichtquelle mit hoher Leuchtdichte	**nein**
Blendschutzschild	**nein**
Dimmbar	**nur mit bestimmten Dimmern**

PHOTOMETRISCHE DATEN

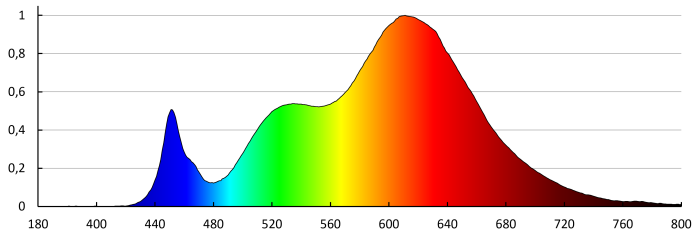

Erstellt am: 25.11.2026, 13:35

Technische Änderungen vorbehalten. Die in diesem Material enthaltenen Daten sind nicht rechtsverbindlich.

Photometrie: Ergebnisse aus der Untersuchung einer bestimmten Probe.

Kanlux S.A. ul. Objazdowa 1-3, 41-922 Radzionków, Poland kanlux@kanlux.com

DE

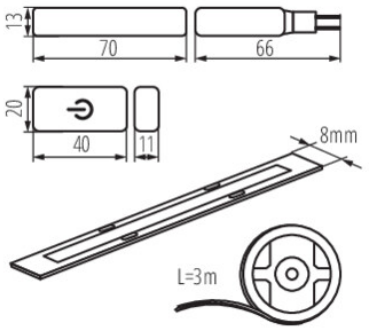

LOGISTIK	
Maßeinheit	**Komplett**
Verpackungsart	**10**
Stückzahl in Zwischenverpackung	**1**
Stückzahl in Großverpackung	**10**
Netto-Einzelgewicht [g]	**162**
Grammatur [g]	**260**
Brutto-Einzelgewicht [g]	**222**
Länge der Einzelverpackung [cm]	**18.5**
Breite der Einzelverpackung [cm]	**7**
Höhe der Einzelverpackung [cm]	**22**
Kartongewicht [kg]	**2.6**
Kartonbreite [cm]	**35**
Kartonhöhe [cm]	**21**

LOGISTIK	
Kartonlänge [cm]	**35**
Kartonvolumen [m³]	**0.025725**

ZUSÄTZLICHE INFORMATIONEN

3 Jahre Garantie gemäß den Bedingungen der Garantieerklärung, die auf der Website verfügbar ist

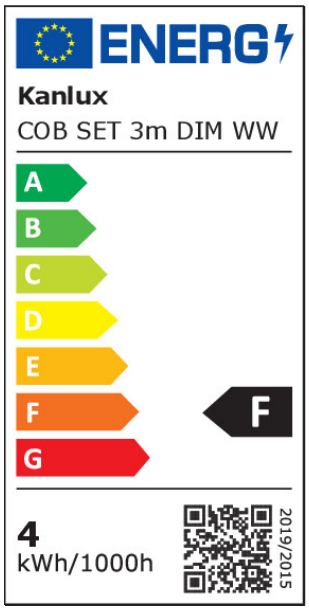

Erstellt am: 25.11.2026, 13:35
Technische Änderungen vorbehalten. Die in diesem Material enthaltenen Daten sind nicht rechtsverbindlich.
Photometrie: Ergebnisse aus der Untersuchung einer bestimmten Probe.
Kanlux S.A. ul. Objazdowa 1-3, 41-922 Radzionków, Poland kanlux@kanlux.com

DE