

EAN: 5905339263285

Kit LED
KANLUX **26328 COB SET 3m DIM WW**







PARAMÈTRES DU PRODUIT	
Tension nominale [V]	**220-240 AC**
Fréquence nominale [Hz]	**50**
Puissance nominale [W]	**3m=18**

Date of issue: 25.11.2026, 13:35

Nous nous réservons le droit d'apporter toute modification technique sans information préalable. Les données de ce contenu ne sont pas juridiquement contraignantes.

Photométrie : Résultats obtenus en testant un échantillon determiné.

Kanlux S.A. ul. Objazdowa 1-3, 41-922 Radzionków, Poland kanlux@kanlux.com

FR

PARAMÈTRES DU PRODUIT

Flux lumineux [lm]	**3m=1620**
Température de couleur proximale [K]	**3000**
Constance des couleurs dans les ellipses de MacAdam	**≤5**
Teinte lumière	**blanc chaud**
Type de diode	**LED COB**
Indice de rendu des couleurs	**90**
Durée de vie nominale de la lampe [h]	**30000**
Nombre de cycles on/off	**≥30000**
Usage	**intérieur**
Degré IP	**00**
Réglage de la luminosité intégré	**oui**
Tension d'entrée - PRI[V]	**220-240 AC**
Tension de sortie - SEC[V]	**12 DC**
Possibilité re-découpage des bandes LED [cm]	**2,5**
Catégorie de produit conformément au règlement 2019/2020/UE	**Source de lumière (LS)**
Teneur en mercure	**non**
Teneur en mercure dans la lampe [mg]	**0**

DIMENSIONS ET MONTAGE

Longueur [mm]	**3000**
Type de branchement	**câble avec fiche**

MATÉRIAUX ET CONSTRUCTION

Classe électrique	**II/III**
Distance minimale par rapport à l'objet éclairé	**0,1m**

PARAMÈTRES DE LA SOURCE

Puissance d'une source lumineuse en mode marche Pon [W]	**0,5m = 4**
Consommation énergétique d'une source lumineuse en mode marche (kWh/1000h)	**4**
Classe d'efficacité énergétique	**G**
Flux lumineux utile d'une source lumineuse Φuse [lm]	**0,5m = 368**
Flux lumineux utile d'une source lumineuse Φuse [lm]	**dans sphère (360°)**
Puissance en mode veille (Psb)	**0,5W**
Hauteur d'une source lumineuse [mm]	**500**
Largeur d'une source lumineuse [mm]	**8**

PARAMÈTRES DE LA SOURCE

Profondeur d'une source lumineuse [mm]	**2**
Coordonnées chromatiques (x)	**0,44**
Coordonnées chromatiques (y)	**0,403**
Déclaration de puissance équivalente [W]	**0,5m = 33**
R9 valeur de l'indice de rendu des couleurs	**40**
Facteur de survie	**0,9**
Facteur de conservation du flux lumineux	**0,96**
Source lumineuse réglable en couleur	**non**
Sources lumineuses à luminance élevée	**non**
Protection anti-éblouissement	**non**
Utilisation avec un variateur	**non avec variateurs spécifiques**

PHOTOMÉTRIQUES

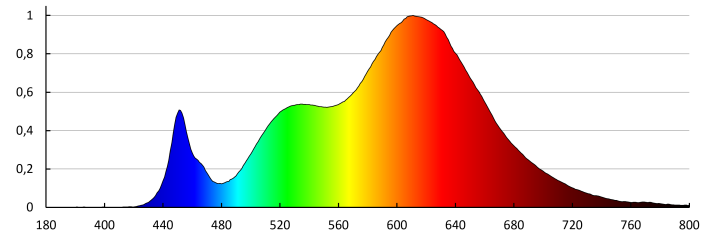

Date of issue: 25.11.2026, 13:35

Nous nous réservons le droit d'apporter toute modification technique sans information préalable. Les données de ce contenu ne sont pas juridiquement contraignantes.

Photométrie : Résultats obtenus en testant un échantillon determiné.

Kanlux S.A. ul. Objazdowa 1-3, 41-922 Radzionków, Poland kanlux@kanlux.com

FR

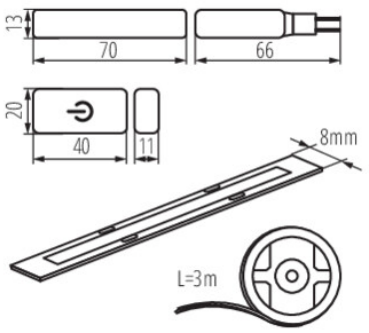

LUMINEUSE LOGISTIQUE DONNÉES	
Unité de mesure	**set**
Unité par emballage	**10**
Unité par carton	**1**
Condtionnement	**10**
Poids unitaire net [g]	**162**
Poids [g]	**260**
Poids unitaire brut [g]	**222**
Longueu carton emballage [cm]	**18.5**
Largeur emballage unitaire [cm]	**7**
Hauteur emballage unitaire [cm]	**22**
Poids carton [kg]	**2.6**
Largeur carton [cm]	**35**
Hauteur carton [cm]	**21**

LUMINEUSE LOGISTIQUE DONNÉES	
Longueur carton [cm]	**35**
Volume carton [m³]	**0.025725**

INFORMATIONS COMPLÉMENTAIRES

Une garantie de 3 ans accordée conformément aux termes de la déclaration de garantie disponible sur le site d'Internet

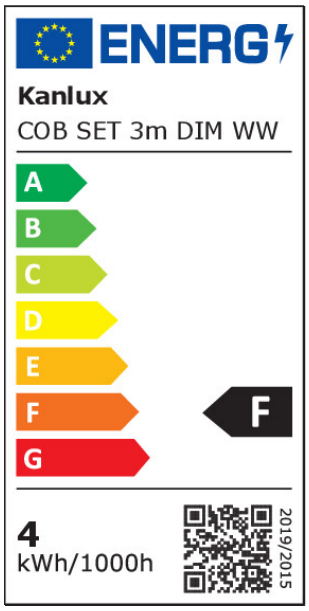

Date of issue: 25.11.2026, 13:35

Nous nous réservons le droit d'apporter toute modification technique sans information préalable. Les données de ce contenu ne sont pas juridiquement contraignantes.

Photométrie : Résultats obtenus en testant un échantillon determiné.

Kanlux S.A. ul. Objazdowa 1-3, 41-922 Radzionków, Poland kanlux@kanlux.com

FR