

EAN: 5905339263285

LED szett
KANLUX **26328 COB SET 3m DIM WW**



TERMÉKPARAMÉTEREK	
Névleges feszültség [V]	**220-240 AC**
Névleges frekvencia [Hz]	**50**
Névleges teljesítmény [W]	**3m=18**

Létrehozás dátuma: 25.11.2026, 13:35

Fenntartjuk a műszaki változtatások bevezetésének jogát. A jelen anyagban található adatok jogi szempontból nem kötelező érvényűek.

Fotometria: adott termék vizsgálatakor elért eredmények.

Kanlux S.A. ul. Objazdowa 1-3, 41-922 Radzionków, Poland kanlux@kanlux.com

HU

TERMÉKPARAMÉTEREK

Fényáram [lm]	**3m=1620**
A korrelált színhőmérséklet [K]	**3000**
Színkonzisztencia MacAdam-féle ellipszisekben	**≤5**
Fényforrás színe	**meleg fehér**
Dióda típusa	**LED COB**
Színvisszaadási index	**90**
Fényforrás névleges élettartama [h]	**30000**
Bekapcs/kikapcs ciklusok száma	**≥30000**
Alkalmazás helye	**beltéri**
IP védettségi fokozat	**00**
Beépített fényerősség szabályozó	**igen**
Bemeneti feszültség - PRI [V]	**220-240 AC**
Kimeneti feszültség - SEC [V]	**12 DC**
LED szalagok szegmensekre vághatók [cm]	**2,5**
Termékkategória a 2019/2020/EU rendelet szerint	**Fényforrások (LS)**
Higanytartalom	**nem**
Fényforrás higanytartalma [mg]	**0**

DIMENSIONS AND MOUNTING

Hossz [mm]	**3000**
Csatlakozó típusa	**vezeték dugvillával**

MATERIAL AND CONSTRUCTION

Áramütés elleni védelmi osztály	**II/III**
Minimális távolság a megvilágított tárgytól	**0,1m**

LIGHT SOURCE PARAMETERS

Fényforrás teljesítménye bekapcsolt üzemmódban Pon [W]	**0,5m = 4**
Fényforrás energiafogyasztása bekapcsolt üzemmódban Pon [W]	**4**
Energiahatékonysági osztály	**G**
Fényforrás hasznos fényárama Φuse [lm]	**0,5m = 368**
Fényforrás hasznos fényárama Φuse [lm]	**gömb (360°)**
Készenléti energiafogyasztás (Psb)	**0,5W**
Fényforrás magassága [mm]	**500**
Fényforrás szélessége [mm]	**8**

LIGHT SOURCE PARAMETERS

Fényforrás mélysége [mm]	**2**
Színkoordináták (x)	**0,44**
Színkoordináták (y)	**0,403**
Egyenértékű teljesítményre való utalás [W]	**0,5m = 33**
R9 színvisszaadási index értéke	**40**
Élettartam-tényező	**0,9**
Fényáram-stabilitási tényező	**0,96**
Állítható színű fényforrás	**nem**
Nagy fénysűrűségű fényforrás	**nem**
Vakításgátló	**nem**
Szabályozható	**csak meghatározott fényszabályozókkal**

PHOTOMETRIC DATA

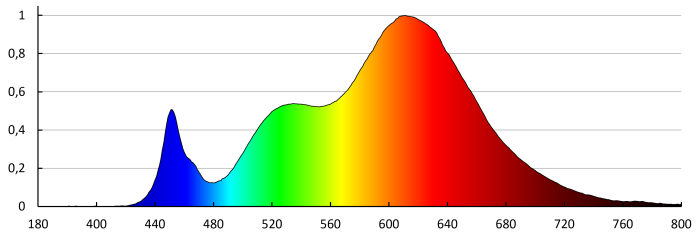

Létrehozás dátuma: 25.11.2026, 13:35

Fenntartjuk a műszaki változtatások bevezetésének jogát. A jelen anyagban található adatok jogi szempontból nem kötelező érvényűek.

Fotometria: adott termék vizsgálatakor elért eredmények.

Kanlux S.A. ul. Objazdowa 1-3, 41-922 Radzionków, Poland kanlux@kanlux.com

HU

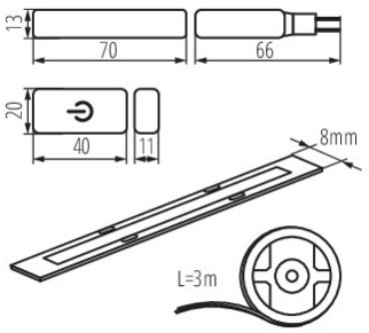

LOGISTICS	
Mértékegység	**készlet**
Csomagolás típusa	**10**
Darabszám közbenső csomagolásban	**1**
Darabszám gyűjtőcsomagolásban	**10**
Nettó egységsúly [g]	**162**
Súly [g]	**260**
Egy darab bruttó súlya [g]	**222**
Egységcsomagolás hossza [cm]	**18.5**
Egységcsomagolás szélessége [cm]	**7**
Egységcsomagolás magassága [cm]	**22**
Doboz súlya [kg]	**2.6**
Karton szélessége [cm]	**35**
Doboz magassága [cm]	**21**

LOGISTICS	
Doboz hossza [cm]	**35**
Karton térfogata [m³]	**0.025725**

EGYÉB INFORMÁCIÓK:

3 év garancia a weblapon elérhető garancianyilatkozatnak megfelelően

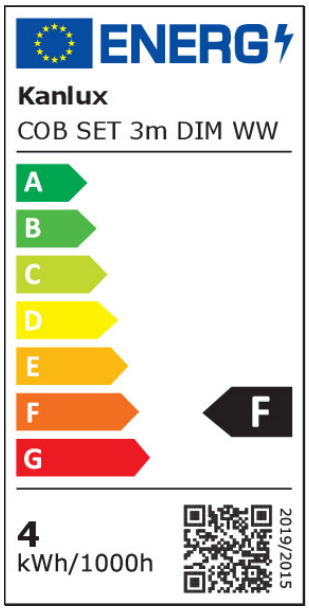

Létrehozás dátuma: 25.11.2026, 13:35

Fenntartjuk a műszaki változtatások bevezetésének jogát. A jelen anyagban található adatok jogi szempontból nem kötelező érvényűek.

Fotometria: adott termék vizsgálatakor elért eredmények.

Kanlux S.A. ul. Objazdowa 1-3, 41-922 Radzionków, Poland kanlux@kanlux.com

HU