Kanlux ul. Objazdowa 1-3, 41-922 Radzionków, Poland

26694 DOSAN II LED W

Íróasztali LED lámpa

5905339266941

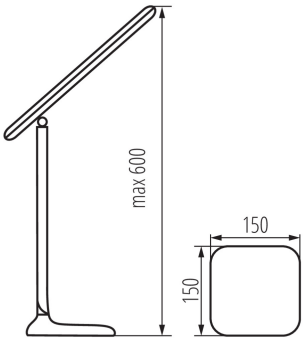

TERMÉKPARAMÉTEREK:

Szín: fehér
Beszerelés helye: a padlón
Alkalmazás helye: beltéri
Minimális távolság a megvilágított tárgytól: 0,1m
Csak a belső elektronikus rendszer segítségével dimmerelhető: igen
Fényerőszabályozható: nem
Kapcsoló: igen
Hossz [mm]: 150
Magasság MAX [mm]: 600
Szélesség [mm]: 150
Integrált LED fényforrás: igen
Névleges feszültség [V]: 220-240 AC
Névleges frekvencia [Hz]: 50
Maximális teljesítmény [W]: 8
Áramütés elleni védelmi osztály: II
Búra anyaga: műanyag
Dióda típusa: LED SMD
Fényáram [lm]: 700
Fényforrás színe: fehér
Élettartam [h]: 20000
Bekapcs/kikapcs ciklusok száma: ≥15000
Sugárzási szög [°]: 120
Lámpaház anyaga: műanyag
Csatlakozó típusa: vezeték dugvillával
Fényforrás felfűtési ideje [s]: ≤1
Fényforrás gyújtási ideje [s]: ≤0,5
IP védettségi fokozat: 20

PARAMETRI ZA LED I OLED IZVORE SVJETLOSTI:

A korrelált színhőmérséklet [K]: 4000
Színkonzisztencia MacAdam-féle ellipszisekben: ≤6
Színvisszaadási index: 80

LOGISZTIKAI ADATOK:

Csomagolás típusa: 30
Darabszám közbenső csomagolásban: 1
Darabszám gyűjtőcsomagolásban: 30
Nettó egységsúly [g]: 618
Súly [g]: 774.33
Egységcsomagolás hossza [cm]: 5
Egységcsomagolás szélessége [cm]: 15.5
Egységcsomagolás magassága [cm]: 38
Doboz súlya [kg]: 23.2299
Karton szélessége [cm]: 48

Létrehozás dátuma: 15.11.2022, 01:26
Fenntartjuk a műszaki változtatások bevezetésének jogát. A jelen anyagban található adatok jogi szempontból nem kötelező érvényűek.
Fotometria: adott termék vizsgálatakor elért eredmények.

HU

Kanlux ul. Objazdowa 1-3, 41-922 Radzionków, Poland

26694 DOSAN II LED W

Íróasztali LED lámpa

Doboz magassága [cm]: 40.5
Doboz hossza [cm]: 53
Karton térfogata [m³]: 0.103032

Létrehozás dátuma: 15.11.2022, 01:26
Fenntartjuk a műszaki változtatások bevezetésének jogát. A jelen anyagban található adatok jogi szempontból nem kötelező érvényűek.
Fotometria: adott termék vizsgálatakor elért eredmények.

HU