

EAN: 5905339263285

# Kit LED
## KANLUX **26328 COB SET 3m DIM WW**



| PARAMETRI DEL PRODOTTO | |
|---|---|
| Tensione nominale [V] | **220-240 AC** |
| Frequenza nominale [Hz] | **50** |
| Potenza nominale [W] | **3m=18** |

Data di emissione: 25.11.2026, 13:35

Ci riserviamo la possibilità di introdurre delle modifiche tecniche. I dati contenuti in questo materiale non sono legalmente vincolanti.

Fotometria: risultati conseguiti durante l'esame di una singola unità del prodotto.

Kanlux S.A. ul. Objazdowa 1-3, 41-922 Radzionków, Poland kanlux@kanlux.com

IT

## PARAMETRI DEL PRODOTTO

| | |
|---|---|
| Flusso luminoso [lm] | **3m=1620** |
| Temperatura di colore [K] | **3000** |
| Coerenza dei colori in ellissi di MacAdam | **≤5** |
| Tonalità della luce | **Bianco caldo** |
| Tipo di spia | **LED COB** |
| Indice di resa cromatica | **90** |
| Resistenza nominale della lampada [h] | **30000** |
| Numero di cicli accensione/spegnimento | **≥30000** |
| Luogo d'uso | **all'interno** |
| Grado IP | **00** |
| Regolazione integrata della luminosità | **si** |
| Tensione d'entrata - PRI [V] | **220-240 AC** |
| Tensione d'uscita - SEC [V] | **12 DC** |
| Possibilità di tagliare strisce LED in segmenti | **2,5** |
| Categoria del prodotto secondo il regolamento 2019/2020/UE | **Lampada (LS)** |
| Contenuto di mercurio | **non** |
| Contenuto di mercurio nella lampada [mg] | **0** |

## DIMENSIONI E MONTAGGIO

| | |
|---|---|
| Lunghezza [mm] | **3000** |
| Tipo di allacciamento | **cavo con una spina (terminale)** |

## MATERIALE E COSTRUZIONE

| | |
|---|---|
| Grado di protezione contro le scosse elettriche | **II/III** |
| Distanza minima dall' oggetto illuminata | **0,1m** |

## PARAMETRI DELLA SORGENTE LUMINOSA

| | |
|---|---|
| Potenza della lampadadina in modalità accesa [W] | **0,5m = 4** |
| Consumo di energia della lampadina da accesa (kWh/1000 h) | **4** |
| Classe di efficienza energetica | **G** |
| Flusso luminoso della lampadina da accesa Φuse [lm] | **0,5m = 368** |
| Flusso luminoso della lampadina da accesa Φuse [lm] | **in sfera (360°)** |
| Potenza modalita' stand-by (Psb) | **0,5W** |
| Altezza della lampadina [mm] | **500** |
| Larghezza della lampadina [mm] | **8** |
| Profondita' della lampadina [mm] | **2** |

## PARAMETRI DELLA SORGENTE LUMINOSA

| | |
|---|---|
| Coordinate cromatiche (x) | **0,44** |
| Coordinate cromatiche (y) | **0,403** |
| Dichiarazione di potenza equivalente [W] | **0,5m = 33** |
| Valore dell'indice di resa cromatica R9 | **40** |
| Fattore di sopravvivenza | **0,9** |
| Fattore di mantenimento del flusso luminoso | **0,96** |
| Sorgente luminosa a colori variabili | **non** |
| Sorgente luminosa ad alta luminanza | **non** |
| Schermo antiriflesso | **non** |
| Regolabile | **solo con specifici regolatori d'intensità** |

## DATI FOTOMETRICI

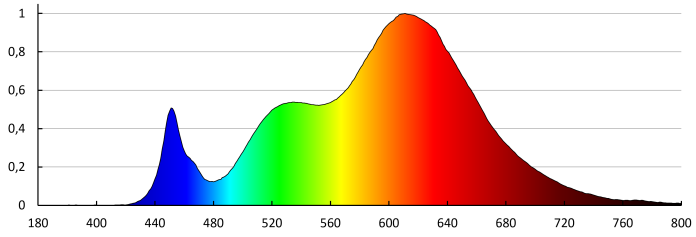


Data di emissione: 25.11.2026, 13:35

Ci riserviamo la possibilità di introdurre delle modifiche tecniche. I dati contenuti in questo materiale non sono legalmente vincolanti.

Fotometria: risultati conseguiti durante l'esame di una singola unità del prodotto.

Kanlux S.A. ul. Objazdowa 1-3, 41-922 Radzionków, Poland kanlux@kanlux.com

IT

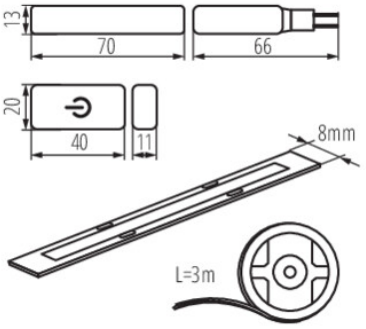


## INFORMAZIONI SUPPLEMENTARI

3 anni di garanzia secondo le condizioni della dichiarazione di garanzia consultabile sul sito Internet

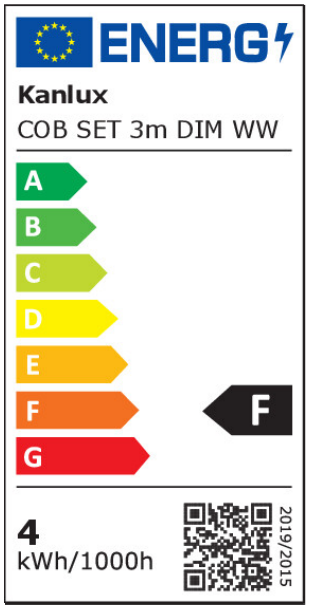


## LOGISTICA

| | |
|---|---|
| Unità di misura | **set** |
| Tipo di confezionamento | **10** |
| Numero di pezzi nell' imballaggio secondario | **1** |
| Numero di pezzi in un imballaggio | **10** |
| Peso unitario netto [g] | **162** |
| Grammatura [g] | **260** |
| Peso unitario lordo [g] | **222** |
| Lunghezza dell'unità di imballaggio [cm] | **18.5** |
| Larghezza dell'unità di imballaggio [cm] | **7** |
| Altezza dell'unità di imballaggio [cm] | **22** |
| Peso della scatola di cartone [Kg] | **2.6** |
| Larghezza della scatola di cartone [cm] | **35** |
| Altezza della scatola di cartone [cm] | **21** |
| Lunghezza della scatola di cartone [cm] | **35** |
| Volume della scatola di cartone [$m^3$] | **0.025725** |

Data di emissione: 25.11.2026, 13:35
Ci riserviamo la possibilità di introdurre delle modifiche tecniche. I dati contenuti in questo materiale non sono legalmente vincolanti.
Fotometria: risultati conseguiti durante l'esame di una singola unità del prodotto.
Kanlux S.A. ul. Objazdowa 1-3, 41-922 Radzionków, Poland kanlux@kanlux.com

IT