

EAN: 5905339263285

Zestaw LED
KANLUX **26328 COB SET 3m DIM WW**



PARAMETRY PRODUKTU	
Napięcie znamionowe [V]	**220-240 AC**
Częstotliwość znamionowa [Hz]	**50**
Moc znamionowa [W]	**3m=18**

Dokument utworzono: 20.11.2026, 09:16

Zastrzega się możliwość wprowadzenia zmian technicznych. Dane zawarte w tym katalogu nie są prawnie wiążące.

Fotometria: wyniki uzyskane podczas badania konkretnego egzemplarza.

Kanlux S.A. ul. Objazdowa 1-3, 41-922 Radzionków, Poland kanlux@kanlux.com

PL

PARAMETRY PRODUKTU

Strumień świetlny [lm]	**3m=1620**
Skorelowana temperatura barwowa [K]	**3000**
Jednolitość barwy w elipsach McAdama	**≤5**
Barwa światła	**ciepłobiała**
Rodzaj diody	**LED COB**
Wskaźnik oddawania barw	**90**
Znamionowa trwałość lampy [h]	**30000**
Ilość cykli wł/wył	**≥30000**
Miejsce zastosowania	**wewnątrz**
Stopień IP	**00**
Wbudowana regulacja jasności	**tak**
Napięcie wejściowe - PRI [V]	**220-240 AC**
Napięcie wyjściowe - SEC [V]	**12 DC**
Możliwość cięcia pasków LED na segmenty [cm]	**2,5**
Kategoria produktu zgodnie z 2019/2020/UE	**Źródło światła (LS)**
Zawartość rtęci	**nie**
Zawartość rtęci w lampie [mg]	**0**

WYMIARY I MONTAŻ

Długość [mm]	**3000**
Rodzaj przyłącza	**przewód zakończony wtyczką**

MATERIAŁ I KONSTRUKCJA

Klasa ochronności przed porażeniem elektrycznym	**II/III**
Minimalna odległość od oświetlanego obiektu	**0,1m**

PARAMETRY ŹRÓDŁA ŚWIATŁA

Moc w trybie włączenia Pon źródła światła [W]	**0,5m = 4**
Zużycie energii w trybie włączenia źródła światła (kWh/1000h)	**4**
Klasa efektywności energetycznej	**G**
Użyteczny strumień świetlny źródła światła Φuse [lm]	**0,5m = 368**
Użyteczny strumień świetlny źródła światła Φuse [lm]	**w kuli (360°)**
Moc w trybie czuwania (Psb)	**0,5W**
Wysokość źródła światła [mm]	**500**
Szerokość źródła światła [mm]	**8**
Głębokość źródła światła [mm]	**2**
Współrzędne chromatyczności (x)	**0,44**

PARAMETRY ŹRÓDŁA ŚWIATŁA

Współrzędne chromatyczności (y)	**0,403**
Deklaracja równoważności mocy [W]	**0,5m = 33**
Wartość wskaźnika oddawania barw R9	**40**
Współczynnik trwałości	**0,9**
Współczynnik zachowania strumienia świetlnego	**0,96**
Źródło światła z możliwością zmiany barwy światła	**nie**
Źródło światła o wysokiej luminancji	**nie**
Osłona przeciwolśnieniowa	**nie**
Funkcja ściemniania	**jedynie w przypadku określonych ściemniaczy**

DANE FOTOMETRYCZNE

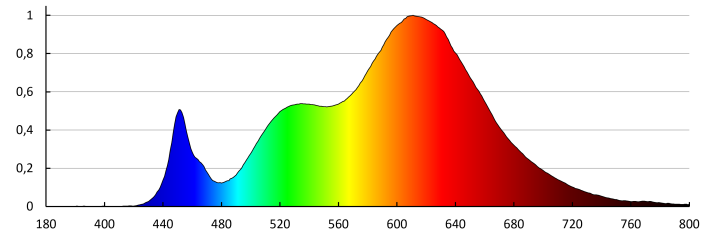

Dokument utworzono: 20.11.2026, 09:16
Zastrzega się możliwość wprowadzenia zmian technicznych. Dane zawarte w tym katalogu nie są prawnie wiążące.
Fotometria: wyniki uzyskane podczas badania konkretnego egzemplarza.
Kanlux S.A. ul. Objazdowa 1-3, 41-922 Radzionków, Poland kanlux@kanlux.com

PL

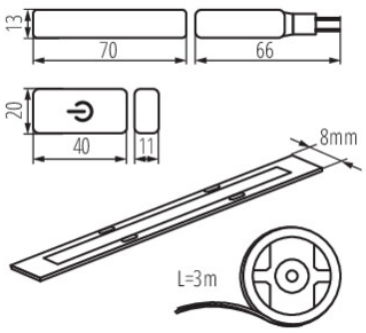

LOGISTYKA	
Jednostka miary	**komplet**
Jak pakowane	**10**
Ilość sztuk w opakowaniu pośrednim	**1**
Ilość sztuk w opakowaniu zbiorczym	**10**
Masa jednostkowa netto [g]	**162**
Gramatura [g]	**260**
Waga sztuki brutto [g]	**222**
Długość opakowania jednostkowego [cm]	**18.5**
Szerokość opakowania jednostkowego [cm]	**7**
Wysokość opakowania jednostkowego [cm]	**22**
Waga kartonu [kg]	**2.6**

LOGISTYKA	
Szerokość kartonu [cm]	**35**
Wysokość kartonu [cm]	**21**
Długość kartonu [cm]	**35**
Objętość kartonu [m^3]	**0.025725**

INFORMACJE DODATKOWE

3 lata Gwarancji na warunkach oświadczenia gwarancyjnego, dostępnego na stronie internetowej

