

EAN: 5905339263285

Kit LED
KANLUX **26328 COB SET 3m DIM WW**



PARAMETRII PRODUSULUI	
Tensiune nominală [V]	**220-240 AC**
Frecvență nominală [Hz]	**50**
Putere nominală [W]	**3m=18**

Date of issue: 25.11.2026, 13:35

Ne rezervăm dreptul de a face modificări tehnice. Datele conținute în acest material nu sunt obligatorii din punct de vedere juridic.

Fotometrie: rezultatele obținute în timpul testării unui exemplar concret.

Kanlux S.A. ul. Objazdowa 1-3, 41-922 Radzionków, Poland kanlux@kanlux.com

RO

PARAMETRII PRODUSULUI

Flux luminos [lm]	**3m=1620**
Temperatura de culoare corelată [K]	**3000**
Consecvența culorii în elipse McAdam	**≤5**
Culoarea luminii	**alb cald**
Tip de diodă	**LED COB**
Indicele de redare a culorilor	**90**
Durată nominală de viață a lămpii [h]	**30000**
Număr de cicluri pornit/oprit	**≥30000**
Loc de aplicare	**în interior**
Grad IP	**00**
Control încorporat al luminozității	**da**
Tensiune de intrare - PRI [V]	**220-240 AC**
Tensiune de ieșire - SEC [V]	**12 DC**
Posibilitatea tăierii benzilor LED pe segmente [cm]	**2,5**
Categoria produsului conform regulamentului 2019/2020/UE	**Sursă de lumină (LS)**
Conținut de mercur	**nu**
Conținut de mercur în lampă [mg]	**0**

DIMENSIUNI ȘI MONTAJ

Lungime [mm]	**3000**
Tip de conexiune	**cablu terminat cu ștecher**

MATERIALE ȘI CONSTRUCȚIE

Clasă de protecție împotriva șocurilor electrice	**II/III**
Distanță minimă de la obiectul iluminat	**0,1m**

PARAMETRI SURSĂ DE LUMINĂ

Puterea în modul activ a sursei de lumină Pon [W]	**0,5m = 4**
Consum de energie în modul pornit al sursei de lumină (kWh / 1000h)	**4**
Clasa de eficiență energetică	**G**
Fluxul luminos util al sursei de lumină Φuse [lm]	**0,5m = 368**
Fluxul luminos util al sursei de lumină Φuse [lm]	**sub formă de sferă (360°)**
Puterea în modul standby (Psb)	**0,5W**
Înălțimea sursei de lumină [mm]	**500**
Lățimea sursei de lumină [mm]	**8**

PARAMETRI SURSĂ DE LUMINĂ

Adâncimea sursei de lumină [mm]	**2**
Coordonatele cromatice (x)	**0,44**
Coordonatele cromatice (y)	**0,403**
Declarație de putere echivalentă [W]	**0,5m = 33**
Valoarea indicelui de redare a culorilor R9	**40**
Factorul de supraviețuire	**0,9**
Factorul de menținere a fluxului luminos	**0,96**
Sursă de lumină cu posibilitatea de reglare a culorilor	**nu**
Surse de lumină cu luminanță mare	**nu**
Protecție antireflexie	**nu**
Cu intensitate reglabilă	**numai cu anumite variatoare de intensitate luminoasă**

DATE FOTOMETRICE

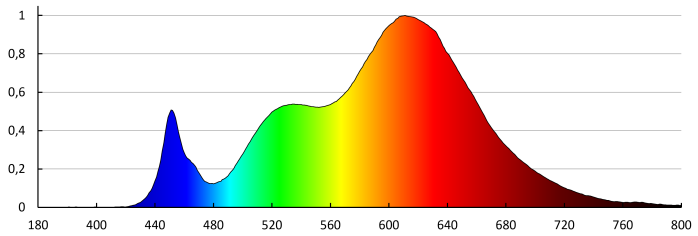

Date of issue: 25.11.2026, 13:35

Ne rezervăm dreptul de a face modificări tehnice. Datele conținute în acest material nu sunt obligatorii din punct de vedere juridic.

Fotometrie: rezultatele obținute în timpul testării unui exemplar concret.

Kanlux S.A. ul. Objazdowa 1-3, 41-922 Radzionków, Poland kanlux@kanlux.com

RO

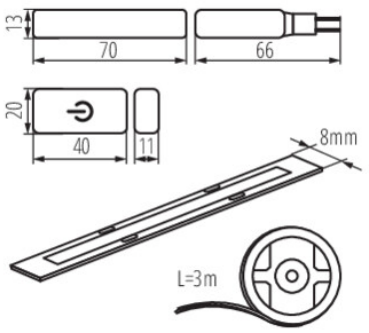

LOGISTICĂ	
Unitate de măsură	**set**
Cu sunt ambalate	**10**
Număr de bucăţi în ambalajul intermediar	**1**
Număr de bucăți în ambalajul comun	**10**
Greutate unitară netă [g]	**162**
Greutate [g]	**260**
Greutate brută la bucată [g]	**222**
Lungimea ambalajului unitar [cm]	**18.5**
Lățimea ambalajului unitar [cm]	**7**
Înălțimea ambalajului unitar [cm]	**22**
Greutatea cutiei de carton [kg]	**2.6**
Lățimea cutiei de carton [cm]	**35**

LOGISTICĂ	
Înălțimea cutiei de carton [cm]	**21**
Lungimea cutiei de carton [cm]	**35**
Volumul cutiei de carton [m³]	**0.025725**

INFORMAȚII SUPLIMENTARE

3 ani Garanție în conformitate cu prevederile declarației de garanție, disponibile pe site

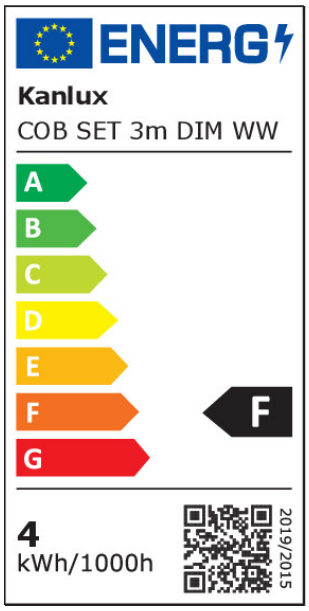

Date of issue: 25.11.2026, 13:35

Ne rezervăm dreptul de a face modificări tehnice. Datele conținute în acest material nu sunt obligatorii din punct de vedere juridic.

Fotometrie: rezultatele obținute în timpul testării unui exemplar concret.

Kanlux S.A. ul. Objazdowa 1-3, 41-922 Radzionków, Poland kanlux@kanlux.com

RO