Kanlux

# 35893 OSD-S5D-NW-RST-W-P3

Corp de iluminat LED de birou încastrat
5905339358936



| PARAMETRII PRODUSULUI | |
|---|---|
| Tensiune nominală [V] | **220-240 AC** |
| Frecvență nominală [Hz] | **50** |
| Putere maximă [W] | **23** |
| Fluxul luminos al corpului de iluminat [lm] | **3250** |
| Temperatura de culoare corelată [K] | **4000** |
| Consecvența culorii în elipse McAdam | **≤3** |
| Culoarea luminii | **alb** |
| Eficiența luminoasă a lămpii [lm/W] | **141** |
| Unghi de iluminare [°] | **60** |
| Tip de diodă | **LED SMD** |
| Sursă de lumină cu LED integrată | **da** |
| Indicele de redare a culorilor | **80** |
| Durabilitate [h] | **50000** |
| Factor de menținere a fluxului luminos la sfârșitul perioadei nominale de durabilitate | **L90B10** |
| Număr de cicluri pornit/oprit | **≥30000** |
| Loc de aplicare | **în interior** |

Date of issue: 12.10.2026, 23:05

Ne rezervăm dreptul de a face modificări tehnice. Datele conținute în acest material nu sunt obligatorii din punct de vedere juridic.

Fotometrie: rezultatele obținute în timpul testării unui exemplar concret.

Kanlux S.A. ul. Objazdowa 1-3, 41-922 Radzionków, Poland kanlux@kanlux.com

RO

## PARAMETRII PRODUSULUI

| | |
|---|---|
| Grad IP | **20** |
| Posibilitate de conlucrare cu reostatul | **DALI** |
| Produsul nu este adecvat pentru acoperirea cu material termoizolant | **da** |
| Rodzaj soczewki [°] | **50** |
| Categoria produsului conform regulamentului 2019/2020/UE | **Produs conținător (CP)** |

## DIMENSIUNI ȘI MONTAJ

| | |
|---|---|
| Înălțime [mm] | **34** |
| Lățime [mm] | **295** |
| Lungime [mm] | **1195** |
| Loc de montare | **pentru încastrare în tavan** |
| Tip de conexiune | **bloc cu autoblocare** |
| Intervalul secţiunilor transversale ale cablurilor aplicate [mm²] | **0,5÷2,5** |

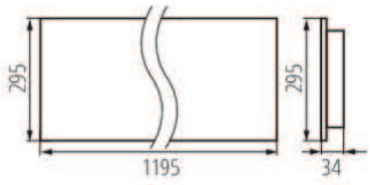


## MATERIALE ȘI CONSTRUCȚIE

| | |
|---|---|
| Culoare | **alb** |
| Materialul carcasei | **metal** |
| Materialul abajurului | **material din plastic** |
| Tipul de abajur | **raster** |
| Clasă de protecție împotriva șocurilor electrice | **I** |
| Shape | **rectangular** |
| Distanță minimă de la obiectul iluminat | **0,5m** |
| Interval de temperatură ambiantă la care produsul poate fi expus [°C] | **5÷25** |

## PARAMETRI SURSĂ DE LUMINĂ

| | |
|---|---|
| Puterea în modul activ a sursei de lumină Pon [W] | **4.9** |
| Energy efficiency class of the light source in the contains product (CP) | **C** |
| Număr de module (Sursă de lumină LED) | **4** |
| Fluxul luminos util al sursei de lumină Φuse [lm] | **896** |
| Fluxul luminos util al sursei de lumină Φuse [lm] | **sub formă de sferă (360°)** |

## INFORMAȚII SUPLIMENTARE

Garanție de 5 ani, în condițiile prevăzute în declarația de garanție disponibilă pe site-ul web.

## LOGISTICĂ

| | |
|---|---|
| Unitate de măsură | **bucată** |
| Cu sunt ambalate | **1** |
| Număr de bucăţi în ambalajul intermediar | **1** |
| Număr de bucăți în ambalajul comun | **1** |

## RYSUNKI WYMIAROW

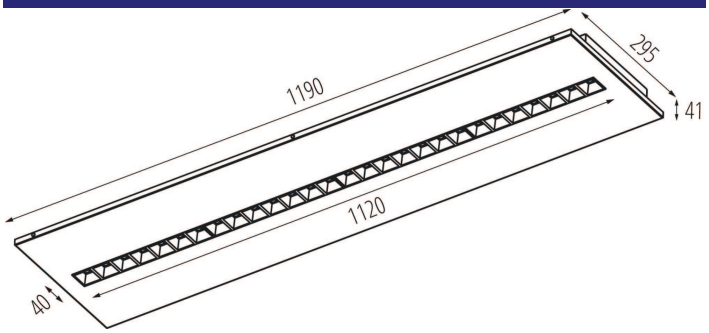


Date of issue: 12.10.2026, 23:05

Ne rezervăm dreptul de a face modificări tehnice. Datele conținute în acest material nu sunt obligatorii din punct de vedere juridic.

Fotometrie: rezultatele obținute în timpul testării unui exemplar concret.

Kanlux S.A. ul. Objazdowa 1-3, 41-922 Radzionków, Poland kanlux@kanlux.com

RO