Kanlux

36177 OSD-H5D-WN-RST-B-P3

Corp de iluminat LED de birou încastrat
5905339361776



PARAMETRII PRODUSULUI	
Tensiune nominală [V]	**220-240 AC**
Frecvență nominală [Hz]	**50**
Putere maximă [W]	**50**
Fluxul luminos al corpului de iluminat [lm]	**5450**
Temperatura de culoare corelată [K]	**3500**
Consecvența culorii în elipse McAdam	**≤3**
Culoarea luminii	**neutral warm white**
Eficiența luminoasă a lămpii [lm/W]	**109**
Unghi de iluminare [°]	**60**
Tip de diodă	**LED SMD**
Sursă de lumină cu LED integrată	**da**
Indicele de redare a culorilor	**80**
Durabilitate [h]	**50000**
Factor de menținere a fluxului luminos la sfârșitul perioadei nominale de durabilitate	**L90B10**
Număr de cicluri pornit/oprit	**≥30000**
Loc de aplicare	**în interior**

Date of issue: 12.10.2026, 22:30

Ne rezervăm dreptul de a face modificări tehnice. Datele conținute în acest material nu sunt obligatorii din punct de vedere juridic.

Fotometrie: rezultatele obținute în timpul testării unui exemplar concret.

Kanlux S.A. ul. Objazdowa 1-3, 41-922 Radzionków, Poland kanlux@kanlux.com

RO

PARAMETRII PRODUSULUI

Grad IP	**20**
Posibilitate de conlucrare cu reostatul	**DALI**
Produsul nu este adecvat pentru acoperirea cu material termoizolant	**da**
Rodzaj soczewki [°]	**50**
Categoria produsului conform regulamentului 2019/2020/UE	**Produs conținător (CP)**

DIMENSIUNI ȘI MONTAJ

Înălțime [mm]	**34**
Lățime [mm]	**295**
Lungime [mm]	**1195**
Loc de montare	**pentru încastrare în tavan**
Tip de conexiune	**bloc cu autoblocare**
Intervalul secţiunilor transversale ale cablurilor aplicate [mm²]	**0,5÷2,5**

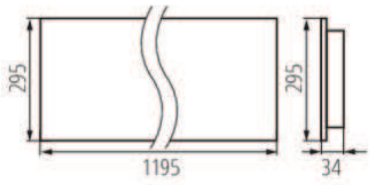

MATERIALE ȘI CONSTRUCȚIE

Culoare	**negru**
Materialul carcasei	**metal**
Materialul abajurului	**material din plastic**
Tipul de abajur	**raster**
Clasă de protecție împotriva șocurilor electrice	**I**
Shape	**rectangular**
Distanță minimă de la obiectul iluminat	**0,5m**
Interval de temperatură ambiantă la care produsul poate fi expus [°C]	**5÷25**

PARAMETRI SURSĂ DE LUMINĂ

Puterea în modul activ a sursei de lumină Pon [W]	**10.7**
Energy efficiency class of the light source in the contains product (CP)	**D**
Număr de module (Sursă de lumină LED)	**4**
Fluxul luminos util al sursei de lumină Φuse [lm]	**1701**
Fluxul luminos util al sursei de lumină Φuse [lm]	**sub formă de sferă (360°)**

INFORMAȚII SUPLIMENTARE

Garanție de 5 ani, în condițiile prevăzute în declarația de garanție disponibilă pe site-ul web.

LOGISTICĂ

Unitate de măsură	**bucată**
Cu sunt ambalate	**1**
Număr de bucăţi în ambalajul intermediar	**1**
Număr de bucăți în ambalajul comun	**1**

RYSUNKI WYMIAROW

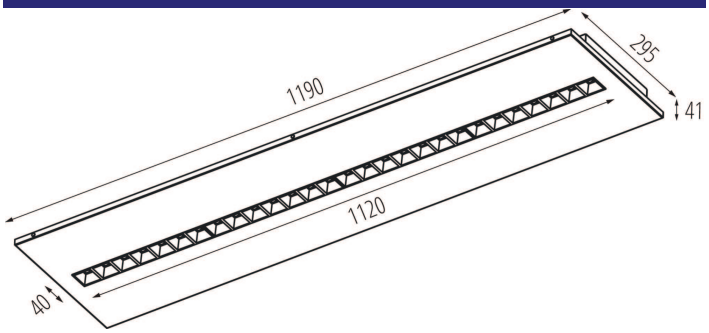

Date of issue: 12.10.2026, 22:30

Ne rezervăm dreptul de a face modificări tehnice. Datele conținute în acest material nu sunt obligatorii din punct de vedere juridic.

Fotometrie: rezultatele obținute în timpul testării unui exemplar concret.

Kanlux S.A. ul. Objazdowa 1-3, 41-922 Radzionków, Poland kanlux@kanlux.com

RO