

EAN: 5905339263285

Súprava LED
KANLUX **26328 COB SET 3m DIM WW**



PARAMETRE VÝROBKU	
Menovité napätie [V]	**220-240 AC**
Menovitá frekvencia [Hz]	**50**
Menovitý výkon [W]	**3m=18**

Vytvorený dokument: 25.11.2026, 13:35

Zmena technických parametrov vyhradená. Údaje, ktoré sú uvedené v tomto materiáli, nie sú právne záväzné.

Fotometria: výsledky získané pri testovaní konkrétneho exemplára.

Kanlux S.A. ul. Objazdowa 1-3, 41-922 Radzionków, Poland kanlux@kanlux.com

SK

PARAMETRE VÝROBKU

Svetelný tok [lm]	**3m=1620**
Náhradná teplota chromatickosti [K]	**3000**
Farebná konzistencia v MacAdamových elipsách	**≤5**
Farba svetla	**teplá biela**
Typ diódy	**LED COB**
Index podania farieb	**90**
Menovitá životnosť lampy [h]	**30000**
Počet cyklov zap./vyp.	**≥30000**
Miesto používania	**vo vnútri**
Stupeň IP	**00**
Vstavané ovládanie jasu	**áno**
Vstupné napätie - PRI [V]	**220-240 AC**
Výstupné napätie - SEC [V]	**12 DC**
Možnosť rezania LED pásikov na segmenty [cm]	**2,5**
Kategória produktu podľa nariadenia 2019/2020/EÚ	**Zdroj svetla (LS)**
Obsah ortuti	**nie**
Obsah ortuti v lampe [mg]	**0**

ROZMERY A MONTÁŽ

DĺŽka [mm]	**3000**
Typ pripojenia	**kábel ukončený zástrčkou**

MATERIÁL A KONŠTRUKCIA

Trieda ochrany proti zásahu el. prúdom	**II/III**
Minimálna vzdialenosť od osvetľovaného objektu	**0,1m**

PARAMETRE SVETELNÉHO ZDROJA

Príkon v zapnutom stave Pon svetelného zdroja [W]	**0,5m = 4**
Spotreba energie v zapnutom stave svetelného zdroja (kWh/1000h)	**4**
Trieda energetickej účinnosti	**G**
Užitočný svetelný tok svetelného zdroja svetla Φuse [lm]	**0,5m = 368**
Užitočný svetelný tok svetelného zdroja svetla Φuse [lm]	**v guli (360°)**
Spotreba v režime pohotovosti (Psb)	**0,5W**
Výška svetelného zdroja [mm]	**500**
Šírka svetelného zdroja [mm]	**8**
HĺBka svetelného zdroja [mm]	**2**
Súradnice chromatickosti (x)	**0,44**

PARAMETRE SVETELNÉHO ZDROJA

Súradnice chromatickosti (y)	**0,403**
Tvrdenie o rovnocennom výkone [W]	**0,5m = 33**
Hodnota indexu podania farieb R9	**40**
Činiteľ funkčnej spoľahlivosti	**0,9**
Činiteľ starnutia svetelného zdroja	**0,96**
Farebne laditeľný svetelný zdroj	**nie**
Svetelný zdroj s vysokým jasom	**nie**
Štít proti oslneniu	**nie**
Stmievateľný	**len so špecifickými stmievačmi**

FOTOMETRICKÉ ÚDAJE

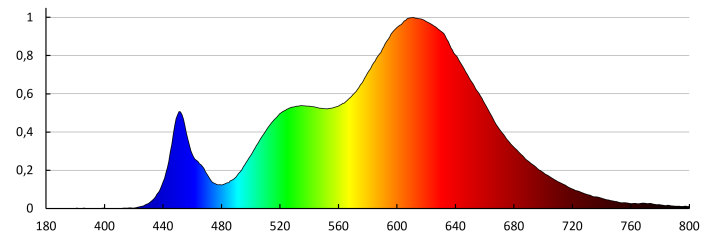

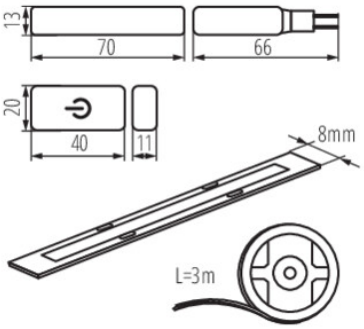

LOGISTIKA	
Merná jednotka	**sada**
Spôsob balenia	**10**
Počet kusov v druhom balení	**1**
Počet kusov v hromadnom balení	**10**
Čistá kusová hmotnosť [g]	**162**
Gramáž [g]	**260**
Hmotnosť kusa brutto [g]	**222**
Dĺžka kusového balenia [cm]	**18.5**
Šírka kusového balenia [cm]	**7**
Výška kusového balenia [cm]	**22**
Hmotnosť kartónu [kg]	**2.6**
Šírka kartónu [cm]	**35**
Výška kartónu [cm]	**21**
Dĺžka kartónu [cm]	**35**
Objem kartónu [m³]	**0.025725**

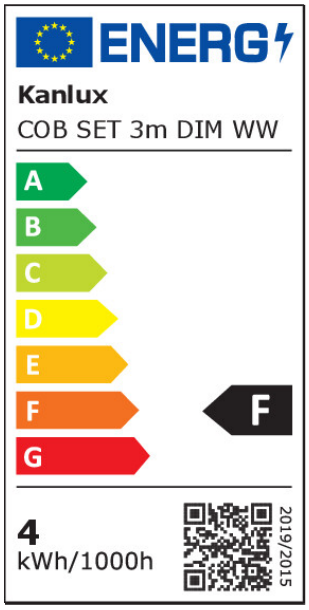

DODATOČNÉ INFORMÁCIE

3-ročná záruka podľa podmienok vyhlásenia o záruke, ktoré je dostupné na webovej stránke