Kanlux ul. Objazdowa 1-3, 41-922 Radzionków, Poland

28934 ROUNDA V2LED18W-NW-W

Svietidlo typu downlight

5905339289346

IP 44/20

EASY Installation

Kanlux ROUNDA V2LED je nová verzia populárnych guľatých downlightov pre vnútorné použitie. Tieto downlighty kombinujú estetický design so svetlom získaným vďaka LED technológii. Vysoký stupeň krytia IP44 zabraňuje vnikaniu vody a prachu do svietidla.

TYP SVETELNÉHO ZDROJA:

Použitá technológia osvetlenia: LED
Nesmerový alebo smerový: NDLS
Napájaný zo siete alebo nenapájaný zo siete: MLS
Pripojený zdroj svetla (CLS): ne
Farebne laditeľný svetelný zdroj: ne
Plášť: chýbajúce
Svetelný zdroj s vysokým jasom: ne
Štít proti oslneniu: ne
Stmievateľný: ne

PARAMETRE VÝROBKU:

Farba: biela
Miesto montáže: na zabudovanie do stropu
Miesto používania: vo vnútri
Minimálna vzdialenosť od osvetľovaného objektu: 0,5m
Možnosť spolupráce so stmievačom: ne
Výrobok nie je vhodný na zakrytie termoizolačným materiálom: áno
Výška [mm]: 20
Priemer [mm]: 220
Montážny otvor [mm]: Ø208
Integrovaný LED zdroj svetla: áno
Menovité napätie [V]: 220-240 AC
Menovitá frekvencia [Hz]: 50
Maximálny výkon [W]: 18
Trieda ochrany proti zásahu el. prúdom: II
Materiál difúzora: plast
Typ diódy: LED SMD
Svetelný tok [lm]: 1260
Farba svetla: biela
Životnosť [h]: 15000
Počet cyklov zap./vyp.: ≥20000
Uhol svietenia [°]: 110
Rozpätie teploty prostredia, na ktorú môže byť výrobok vystavený [°C]: 5÷25
Materiál korpusu: hliníková zliatina
Typ pripojenia: voľné konce káblov
Dĺžka vodiča [m]: 0.05

Kanlux ul. Objazdowa 1-3, 41-922 Radzionków, Poland

28934 ROUNDA V2LED18W-NW-W

Svietidlo typu downlight

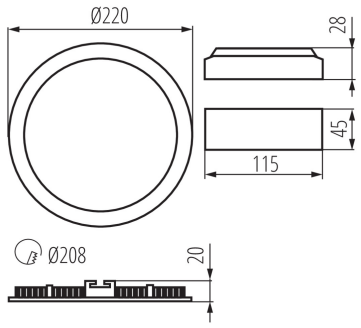

Prierez kábelu [mm2]: 0.75
Doba nahrievania lampy [s]: ≤1
Doba zapnutia lampy [s]: ≤0,5
Stupeň IP: 44/20

PARAMETRE SMEROVÝCH SVETELNÝCH ZDROJOV:

Uhol svetelného zväzku [°]: 110

PARAMETRE SVETELNÝCH ZDROJOV LED A OLED:

Trieda energetickej účinnosti: E
Užitočný svetelný tok svetelného zdroja svetla Φuse [lm]: v guli (360°)
Náhradná teplota chromatickosti [K]: 4000
Farebná konzistencia v MacAdamových elipsách: ≤6
Index podania farieb: 80

PARAMETRE SVETELNÝCH ZDROJOV LED A OLED NAPÁJANÝCH ZO SIETE:

Svetelný zdroj LED nahrádza žiarivkový svetelný zdroj bez vstavaného predradníka s konkrétnym výkonom vo wattoch: netýka sa

LOGISTICKÉ ÚDAJE:

Spôsob balenia: 20
Počet kusov v druhom balení: 1
Počet kusov v hromadnom balení: 20
Čistá kusová hmotnosť [g]: 354
Gramáž [g]: 486
Dĺžka kusového balenia [cm]: 23
Šírka kusového balenia [cm]: 3
Výška kusového balenia [cm]: 29
Hmotnosť kartónu [kg]: 9.72
Šírka kartónu [cm]: 34
Výška kartónu [cm]: 31.5
Dĺžka kartónu [cm]: 48
Objem kartónu [m³]: 0.051408

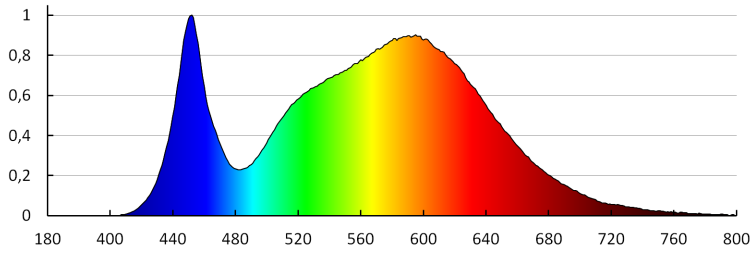

Kanlux ul. Objazdowa 1-3, 41-922 Radzionków, Poland

28934 ROUNDA V2LED18W-NW-W
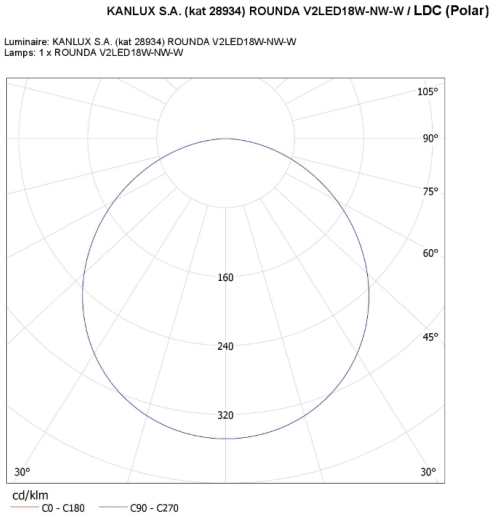
Svietidlo typu downlight