

EAN: 5905339263285

Світлодіодний набір
KANLUX **26328 COB SET 3m DIM WW**



ПАРАМЕТРИ ТОВАРУ	
Номінальна напруга (В)	**220-240 AC**
Номінальна частота (Гц)	**50**
Номінальна потужність (Вт)	**3m=18**

Date of issue: 25.11.2026, 13:35

Ми залишаємо за собою право на внесення технічних змін. Дані, що містяться в цьому матеріалі, не мають юридично обов'язкової сили.

Фотометрія: результати, отримані при тестуванні конкретного екземпляра.

Kanlux S.A. ul. Objazdowa 1-3, 41-922 Radzionków, Poland kanlux@kanlux.com

UK

ПАРАМЕТРИ ТОВАРУ

Світловий потік (лм)	**3m=1620**
Корельована колірна температура [K]	**3000**
Послідовність кольору в еліпсах МакАдама	**≤5**
Колір лампи	**теплий білий**
Тип діода	**LED COB**
Індекс кольоропередачі	**90**
Номінальна тривалість роботи лампи (год)	**30000**
Кількість циклів ввімкнути/вимкнути	**≥30000**
Місце використання	**всередині**
Ступінь IP	**00**
Вбудоване регулювання яскравості	**так**
Вхідна напруга - PRI (В)	**220-240 AC**
Вихідна напруга - SEC (В)	**12 DC**
Можливість розрізання на сегменти стрічки LED (см)	**2,5**
Категорія продукту відповідно до регламенту 2019/2020/ЄС	**Джерела світла (LS)**
Вміст ртуті	**ні**
Вміст ртуті у лампі (мг)	**0**

РОЗМІРИ ТА МОНТАЖ

Довжина (мм)	**3000**
Тип з´єднання	**Кабель зі штекером**

МАТЕРІАЛИ ТА КОНСТРУКЦІЯ

Клас захисту від ураження електричним струмом	**II/III**
Мінімальна відстань від освітленого об`єкта	**0,1m**

ПАРАМЕТРИ ДЖЕРЕЛА СВІТЛА

Живлення в режимі включення джерела світла [W]	**0,5m = 4**
Споживання енергії при включеному джерелі світла (кВт -год / 1000 год)	**4**
Клас енергоефективності	**G**
Корисний світловий потік джерела світла Φuse [лм]	**0,5m = 368**
Корисний світловий потік джерела світла Φuse [лм]	**у кулі (360°)**
Живлення в режимі очікування (Psb)	**0,5W**
Висота джерела світла [мм]	**500**

ПАРАМЕТРИ ДЖЕРЕЛА СВІТЛА

Ширина джерела світла [мм]	**8**
Глибина джерела світла [мм]	**2**
Координати кольоровості (x)	**0,44**
Координати кольоровості (y)	**0,403**
Декларація про еквівалентність потужності [W]	**0,5m = 33**
Значення індексу кольоропередачі R9	**40**
Коефіцієнт витривалості	**0,9**
Коефіцієнт підтримки просвіту	**0,96**
Джерело світла із можливістю зміни кольору світла	**ні**
Джерело світла з високою яскравістю	**ні**
Антибліковий щит	**ні**
Із можливістю димерування	**лише зі специфічними диммерами**

ФОТОМЕТРИЧНІ ДАНІ

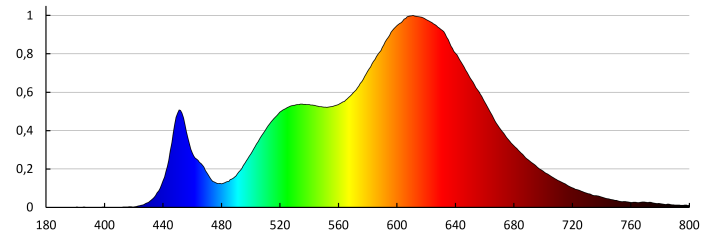

Date of issue: 25.11.2026, 13:35

Ми залишаємо за собою право на внесення технічних змін. Дані, що містяться в цьому матеріалі, не мають юридично обов'язкової сили.

Фотометрія: результати, отримані при тестуванні конкретного екземпляра.

Kanlux S.A. ul. Objazdowa 1-3, 41-922 Radzionków, Poland kanlux@kanlux.com

UK

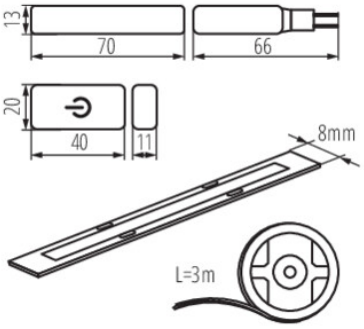

ЛОГІСТИКА	
Одиниця виміру	**комплект**
Як упаковано	**10**
Кількість штук в проміжній упаковці	**1**
Кількість штук у груповій упаковці	**10**
Вага нетто одиниці [г]	**162**
Граматура [г]	**260**
Вага брутто штуки [г]	**222**
Довжина споживчої упаковки [см]	**18.5**
Ширина споживчої упаковки [см]	**7**
Висота споживчої упаковки [см]	**22**
Вага коробки [кг]	**2.6**
Ширина коробки [см]	**35**
Висота коробки [см]	**21**

ЛОГІСТИКА	
Довжина коробки [см]	**35**
Обсяг коробки [м³]	**0.025725**

ДОДАТКОВІ ВІДОМОСТІ

3 років Гарантії на умовах гарантійної заяви, доступної на веб-сайті

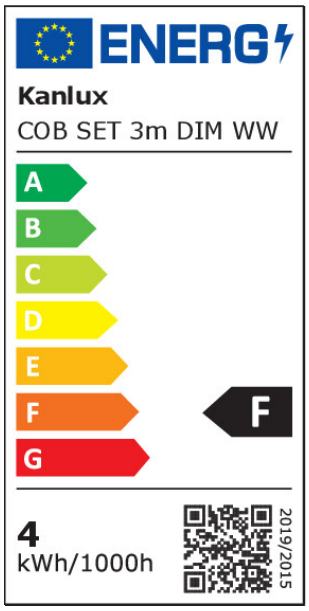

Date of issue: 25.11.2026, 13:35

Ми залишаємо за собою право на внесення технічних змін. Дані, що містяться в цьому матеріалі, не мають юридично обов'язкової сили.

Фотометрія: результати, отримані при тестуванні конкретного екземпляра.

Kanlux S.A. ul. Objazdowa 1-3, 41-922 Radzionków, Poland kanlux@kanlux.com

UK